Caratteristiche

- Barriere d'aria in pompa di calore a risparmio energetico: Fino al 70% di riduzione di costi ed emissioni di CO2 (modalità riscaldamento).
- Progettata specialmente per essere installata su ogni tipo di porta girevole. Due possibili livelli, dimensioni su misura.
- Struttura autoportante del vano in lamina di acciaio zincato, rifinita con verniciatura epossipoliestere bianco RAL9016 di serie.Altri colori o acciaio inossidabile sono disponibili su richiesta.
- Ampia griglia di aspirazione sfaccettata che evita una manutenzione eccessiva.
- Alette di scarico circolari in alluminio anodizzato, di forma aerodinamica.
- Ventilatori centrifughi a doppio flusso azionati da un motore a rotore esterno e basso livello di rumorosità. Selezione a 5 velocità.Modelli EC assemblati con ventilatori a bassissimo consumo energetico.
- Inclusa batteria ad espansione diretta per solo riscaldamento, con sensori di temperatura installati.
- Advanced Plug&Play control. Includes: Advanced PRO control with LCD display and integrated thermostat, door contact, 7m RJ11 cable and remote control.
- DX 1:1:
  Pronto per connessione all'unità esterna MITSUBISHI ELECTRIC in pompa di calore (R410A/R32) con valvole ad espansione. Richide KIT di interfaccia MITSUBISHI ELECTRIC DX adattato per barriera d'aria e controllo programmabile.
- DX VRF:
  Pronto per il collegamento alla pompa di calore esterna MITSUBISHI ELECTRIC VRF (R410A). Richiede KIT interfaccia MITSUBISHI ELECTRIC VRF adattato per barriera d'aria con valvola ad espansione e controllo programmabile.

Specifiche

50Hz

Pompa di calore - DX					
Modello	**Portata d'aria nominale** (m³/h)	**Altezza di installazione consigliata** (m)	**Unità esterna 230Vx1**	**Unità esterna 400Vx3**	
ROTO ECG 1000 DX10-ME	2190	3-4,2	PUZ-ZM100VKA	PUZ-ZM100YKA	5/8" - 3/8"
ROTO ECG 1500 DX14-ME	2920	3-4,2	PUZ-ZM125VKA	PUZ-ZM125YKA	5/8" - 3/8"
ROTO ECG 2000 DX22-ME	4380	3-4,2	-	PUZ-ZM200YKA	1
ROTO ECG 2000 DX24-ME	4380	3-4,2	-	PUZ-ZM250YKA	1
ROTO ECG 2500 DX27-ME	5110	3-4,2	-	PUZ-ZM250YKA	1

Pompa di calore - VRF			
Modello	**Portata d'aria nominale** (m³/h)	**Altezza di installazione consigliata** (m)	
ROTO ECG 1000 VRF10-ME	2190	3-4,2	5/8" - 3/8"
ROTO ECG 1500 VRF13-ME	2920	3-4,2	5/8" - 3/8"
ROTO ECG 1500 VRF15-ME	2920	3-4,2	5/8" - 3/8"
ROTO ECG 2000 VRF20-ME	4380	3-4,2	1
ROTO ECG 2000 VRF24-ME	4380	3-4,2	1
ROTO ECG 2500 VRF29-ME	5110	3-4,2	1
ROTO ECG 2500 VRF25-ME	5110	3-4,2	1

60Hz

Pompa di calore - DX					
Modello	**Portata d'aria nominale** (m³/h)	**Altezza di installazione consigliata** (m)	**Unità esterna 230Vx1**	**Unità esterna 400Vx3**	
ROTO ECG 1000 DX10-ME	2190	3-4,2	PUZ-ZM100VKA	PUZ-ZM100YKA	5/8" - 3/8"
ROTO ECG 1500 DX14-ME	2920	3-4,2	PUZ-ZM125VKA	PUZ-ZM125YKA	5/8" - 3/8"
ROTO ECG 2000 DX22-ME	4380	3-4,2	-	PUZ-ZM200YKA	1
ROTO ECG 2000 DX24-ME	4380	3-4,2	-	PUZ-ZM250YKA	1
ROTO ECG 2500 DX27-ME	5110	3-4,2	-	PUZ-ZM250YKA	1

Pompa di calore - VRF			
Modello	**Portata d'aria nominale** (m³/h)	**Altezza di installazione consigliata** (m)	
ROTO ECG 1000 VRF10-ME	2190	3-4,2	5/8" - 3/8"
ROTO ECG 1500 VRF13-ME	2920	3-4,2	5/8" - 3/8"
ROTO ECG 1500 VRF15-ME	2920	3-4,2	5/8" - 3/8"
ROTO ECG 2000 VRF20-ME	4380	3-4,2	1
ROTO ECG 2000 VRF24-ME	4380	3-4,2	1
ROTO ECG 2500 VRF29-ME	5110	3-4,2	1
ROTO ECG 2500 VRF25-ME	5110	3-4,2	1
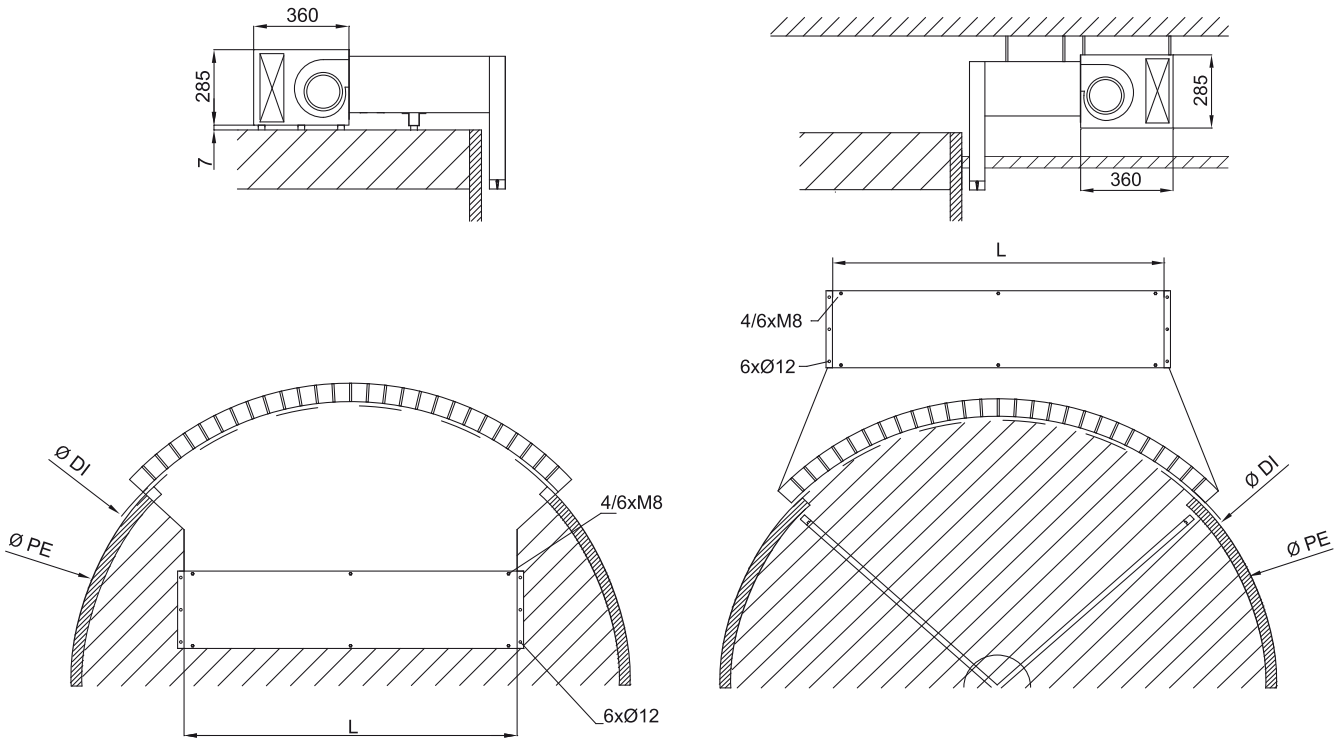
Dimensioni