# RECESSED WINDBOX OH+FC| Barriere d'aria con tecnologia Wellisair e Kleenfan

## Caratteristiche




- Combina la duplice tecnologia brevettata di sanificazione e purificazione tramite generazione di radicali idrossilici OH· per fotocatalisi. La innovativa tecnologia Wellisair attiva una efficace produzione dei radicali idrossilici, innocui per l'uomo, i quali disinfettano aria e superfici attraverso una reazione a catena. Attraverso l'Advanced Oxidation Processes (AOP), è in grado di eliminare fino al 99,9% dei microrganismi patogeni (virus e batteri), migliorando la qualità dell'aria (riduce i composti organici volatili e le particelle sospese) ed eliminando gli odori.
- Include una cartuccia con soluzione di perossido di idrogeno per generare i radicali idrossilici.
- Tecnologia Kleenfan con ventilazione ad effetto disinfettante fotocatalitico. I raggi UV-A, provenienti dal led a lunga durata, agiscono sul biossido di titanio della turbina per generare le Reactive Oxygen Species (ROS) che, attraverso reazioni di ossidazione/riduzione, eliminano un'ampia gamma di microrganismi patogeni (virus e batteri). Mineralizza la maggior parte degli inquinanti presenti nelle aree urbane prodotti dai veicoli e dall'industria (quali NOx, SOx, COx, formaldeidi, VOC, etc.).
- Include il sistema di regolazione Advanced Clever Control con programma di disinfezione operativo 24 ore al giorno, 4 livelli di indicazione della qualità dell'aria e l'allarme per la sostituzione della cartuccia del di perossido di idrogeno (la quale ha una durata circa 3 mesi, a seconda delle condizioni dell'ambiente). Dispone di Plug & Play, controllo programmabile, intelligente ed automatico, è munita della modalità di risparmio energetico, Modbus RTU da PLC...
- Struttura autoportante del vano in lamina di acciaio zincato, pronto per essere installato a incasso nel controsoffitto.
- Griglia di aspirazione (senza manutenzione) realizzata in profili di alluminio e ugello di soffiaggio, integrati nell'intelaiatura singola di colore bianco RAL 9016.Altri colori sono disponibili su richiesta.
- Vani in alluminio anodizzato, forma aerodinamica, regolabile in entrambe le direzioni.
- Ventilatori centrifughi EC a doppia aspirazione azionati da un motore a rotore esterno, a bassa rumorosità, con efficienza dei ventilatori a bassissimo consumo.
- Tipo "P" con batteria ad acqua calda.Topo "E" con elementi schermati elettrici, tre livelli di regolazione integrati.Tipo "A" senza riscaldamento, solo ventilazione.Espansione batteria DX opzionale.

## Specifiche

50Hz

| | In sola ventilazione | |
|---|---|---|
| **Modello** | **Portata d'aria nominale** (m³/h) | **Altezza di installazione consigliata** (m) |
| RECM 1000 A OH+FC | 1840 | 2,5-3,8 |
| RECM 1500 A OH+FC | 2760 | 2,5-3,8 |
| RECM 2000 A OH+FC | 3680 | 2,5-3,8 |
| RECM 2500 A OH+FC | 4600 | 2,5-3,8 |
| RECG 1000 A OH+FC | 2700 | 3-4,2 |
| RECG 1500 A OH+FC | 3600 | 3-4,2 |
| RECG 2000 A OH+FC | 5400 | 3-4,2 |
| RECG 2500 A OH+FC | 6300 | 3-4,2 |

| | Riscaldamento con batteria elettrica | | |
|---|---|---|---|
| **Modello** | **Portata d'aria nominale** (m³/h) | **Potenza di riscaldamento batteria elettrica 400Vx3** (kW) | **Altezza di installazione consigliata** (m) |
| RECM 1000 E OH+FC | 1840 | 3/6/9 | 2,5-3,8 |
| RECM 1500 E OH+FC | 2760 | 4/8/12 | 2,5-3,8 |
| RECM 2000 E OH+FC | 3680 | 6/12/18 | 2,5-3,8 |
| RECM 2500 E OH+FC | 4600 | 6/12/18 | 2,5-3,8 |

| Riscaldamento con batteria elettrica | | | |
|---|---|---|---|
| **Modello** | **Portata d'aria nominale** (m³/h) | **Potenza di riscaldamento batteria elettrica 400Vx3** (kW) | **Altezza di installazione consigliata** (m) |
| RECG 1000 E OH+FC | 2700 | 5/10/15 | 3-4,2 |
| RECG 1500 E OH+FC | 3600 | 7,5/15/22,5 | 3-4,2 |
| RECG 2000 E OH+FC | 5400 | 10/20/30 | 3-4,2 |
| RECG 2500 E OH+FC | 6300 | 10/20/30 | 3-4,2 |

| Riscaldamento con batteria ad acqua | | | | | |
|---|---|---|---|---|---|
| **Modello** | **Portata d'aria nominale** (m³/h) | **Altezza di installazione consigliata** (m) | **Capacità di riscaldamento 80/60°C** (kW) | **Capacità di riscaldamento 60/40°C** (kW) | **Capacità di riscaldamento 50/40°C** (kW) |
| RECM 1000 P86 OH+FC | 1720 | 2,5-3,8 | 9.38 | - | - |
| RECM 1500 P86 OH+FC | 2580 | 2,5-3,8 | 14.58 | - | - |
| RECM 2000 P86 OH+FC | 3440 | 2,5-3,8 | 21.12 | - | - |
| RECM 2500 P86 OH+FC | 4300 | 2,5-3,8 | 27.53 | - | - |
| RECG 1000 P86 OH+FC | 2550 | 3-4,2 | 11.89 | - | - |
| RECG 1500 P86 OH+FC | 3400 | 3-4,2 | 17.29 | - | - |
| RECG 2000 P86 OH+FC | 5100 | 3-4,2 | 26.86 | - | - |
| RECG 2500 P86 OH+FC | 5950 | 3-4,2 | 33.63 | - | - |
| RECM 1000 P64 OH+FC | 1720 | 2,5-3,8 | - | 8.77 | - |
| RECM 1500 P64 OH+FC | 2580 | 2,5-3,8 | - | 14.02 | - |
| RECM 2000 P64 OH+FC | 3440 | 2,5-3,8 | - | 18.7 | - |
| RECM 2500 P64 OH+FC | 4300 | 2,5-3,8 | - | 23.33 | - |
| RECG 1000 P64 OH+FC | 2550 | 3-4,2 | - | 11.27 | - |
| RECG 1500 P64 OH+FC | 3400 | 3-4,2 | - | 16.77 | - |
| RECG 2000 P64 OH+FC | 5100 | 3-4,2 | - | 24.14 | - |
| RECG 2500 P64 OH+FC | 5950 | 3-4,2 | - | 28.84 | - |
| RECM 1000 P54 OH+FC | 1720 | 2,5-3,8 | - | - | 8.74 |
| RECM 1500 P54 OH+FC | 2580 | 2,5-3,8 | - | - | 14.71 |
| RECM 2000 P54 OH+FC | 3440 | 2,5-3,8 | - | - | 19.13 |
| RECM 2500 P54 OH+FC | 4300 | 2,5-3,8 | - | - | 24.95 |
| RECG 1000 P54 OH+FC | 2550 | 3-4,2 | - | - | 11.5 |
| RECG 1500 P54 OH+FC | 3400 | 3-4,2 | - | - | 17.86 |
| RECG 2000 P54 OH+FC | 5100 | 3-4,2 | - | - | 25.24 |
| RECG 2500 P54 OH+FC | 5950 | 3-4,2 | - | - | 31.38 |

60Hz

| In sola ventilazione | | |
|---|---|---|
| **Modello** | **Portata d'aria nominale** (m³/h) | **Altezza di installazione consigliata** (m) |
| RECM 1000 A OH+FC | 1840 | 2,5-3,8 |
| RECM 1500 A OH+FC | 2760 | 2,5-3,8 |
| RECM 2000 A OH+FC | 3680 | 2,5-3,8 |
| RECM 2500 A OH+FC | 4600 | 2,5-3,8 |
| RECG 1000 A OH+FC | 2700 | 3-4,2 |
| RECG 1500 A OH+FC | 3600 | 3-4,2 |
| RECG 2000 A OH+FC | 5400 | 3-4,2 |
| RECG 2500 A OH+FC | 6300 | 3-4,2 |

| Riscaldamento con batteria elettrica | | | |
|---|---|---|---|
| **Modello** | **Portata d'aria nominale** (m³/h) | **Potenza di riscaldamento batteria elettrica 400Vx3** (kW) | **Altezza di installazione consigliata** (m) |
| RECM 1000 E OH+FC | 1840 | 3/6/9 | 2,5-3,8 |
| RECM 1500 E OH+FC | 2760 | 4/8/12 | 2,5-3,8 |
| RECM 2000 E OH+FC | 3680 | 6/12/18 | 2,5-3,8 |
| RECM 2500 E OH+FC | 4600 | 6/12/18 | 2,5-3,8 |
| RECG 1000 E OH+FC | 2700 | 5/10/15 | 3-4,2 |
| RECG 1500 E OH+FC | 3600 | 7,5/15/22,5 | 3-4,2 |
| RECG 2000 E OH+FC | 5400 | 10/20/30 | 3-4,2 |
| RECG 2500 E OH+FC | 6300 | 10/20/30 | 3-4,2 |

| Riscaldamento con batteria ad acqua | | | | | |
|---|---|---|---|---|---|
| **Modello** | **Portata d'aria nominale** (m³/h) | **Altezza di installazione consigliata** (m) | **Capacità di riscaldamento 80/60°C** (kW) | **Capacità di riscaldamento 60/40°C** (kW) | **Capacità di riscaldamento 50/40°C** (kW) |
| RECM 1000 P86 OH+FC | 1720 | 2,5-3,8 | 9.38 | - | - |
| RECM 1500 P86 OH+FC | 2580 | 2,5-3,8 | 14.58 | - | - |
| RECM 2000 P86 OH+FC | 3440 | 2,5-3,8 | 21.12 | - | - |
| RECM 2500 P86 OH+FC | 4300 | 2,5-3,8 | 27.53 | - | - |
| RECG 1000 P86 OH+FC | 2550 | 3-4,2 | 11.89 | - | - |
| RECG 1500 P86 OH+FC | 3400 | 3-4,2 | 17.29 | - | - |
| RECG 2000 P86 OH+FC | 5100 | 3-4,2 | 26.86 | - | - |
| RECG 2500 P86 OH+FC | 5950 | 3-4,2 | 33.63 | - | - |
| RECM 1000 P64 OH+FC | 1720 | 2,5-3,8 | - | 8.77 | - |
| RECM 1500 P64 OH+FC | 2580 | 2,5-3,8 | - | 14.02 | - |
| RECM 2000 P64 OH+FC | 3440 | 2,5-3,8 | - | 18.7 | - |
| RECM 2500 P64 OH+FC | 4300 | 2,5-3,8 | - | 23.33 | - |
| RECG 1000 P64 OH+FC | 2550 | 3-4,2 | - | 11.27 | - |
| RECG 1500 P64 OH+FC | 3400 | 3-4,2 | - | 16.77 | - |
| RECG 2000 P64 OH+FC | 5100 | 3-4,2 | - | 24.14 | - |
| RECG 2500 P64 OH+FC | 5950 | 3-4,2 | - | 28.84 | - |
| RECM 1000 P54 OH+FC | 1720 | 2,5-3,8 | - | - | 8.74 |
| RECM 1500 P54 OH+FC | 2580 | 2,5-3,8 | - | - | 14.71 |
| RECM 2000 P54 OH+FC | 3440 | 2,5-3,8 | - | - | 19.13 |
| RECM 2500 P54 OH+FC | 4300 | 2,5-3,8 | - | - | 24.95 |
| RECG 1000 P54 OH+FC | 2550 | 3-4,2 | - | - | 11.5 |
| RECG 1500 P54 OH+FC | 3400 | 3-4,2 | - | - | 17.86 |
| RECG 2000 P54 OH+FC | 5100 | 3-4,2 | - | - | 25.24 |
| RECG 2500 P54 OH+FC | 5950 | 3-4,2 | - | - | 31.38 |

## Dimensioni

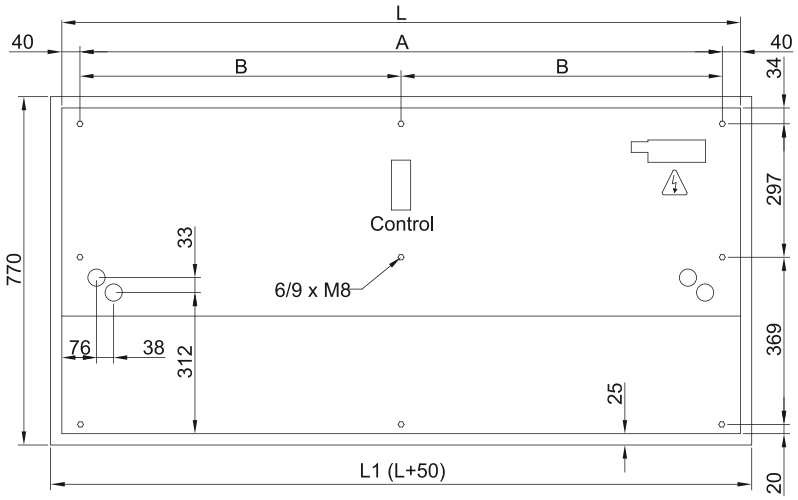


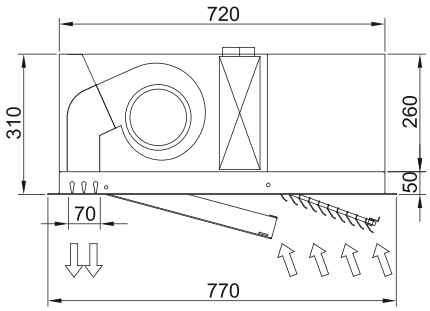


| | L | L1 | A | B |
|---|---|---|---|---|
| Recessed Windbox 1000 | 1000 | 1050 | 920 | - |
| Recessed Windbox 1500 | 1500 | 1550 | 1420 | 710 |
| Recessed Windbox 2000 | 2000 | 2050 | 1920 | 960 |
| Recessed Windbox 2500 | 2500 | 2550 | 2420 | 1210 |